Start-/Stoppventil
Soft Start/Stop Valve
Vanne de Mise en Pression et d'Arret

Valvola d'Avviamento e Arresto
Válvula de Arranque y Paro
Zawór startu-/stopu

G¾, G1

D	GB	F	I	E	CZ	PL
Arbeitsmedium Druckluft gefiltert (40 µm) und entwässert	**Medium** dried and filtered (40 µm) com-pressed air	**Milieu** air comprimé filtré (40 µm) et asséché	**Fluido** aria compressa filtrata (40 µm) e deidratata	**Medio de trabajo** aire comprimido suministrado (40 µm) y avenado	**pracovní medium** filtrovaný a odkalený tlakový vzduch (40 µm)	**medium robocze** przefiltrowane (40 µm) i odwodnione cisnienie powietrza
Einbaulage beliebig	**Installation** in any position	**Position de montage** indifférent	**Posizione d'installazione** a scelta	**Posición de montaje** la que se prefiera	**poloha pro instalaci** libovolná	**pozycja pracy** dowolny

Anschlussgröße / Port Size / Raccordement / Dimensioni di collegamento / Tamaño de conexión / připojení / wielkość przyłącza	G¾ ¾ – 14 NPTF G1 1 – 11 ½ NPTF
Mediums- und Umgebungstemperatur / Medium and ambient temperature / Température du milieu et température amb / Temperatura fluido e temperatura ambiente / Temperatura del medio y temperatura ambiente / teplota media a okolí / temperatura medium i temp. otoczenia	T_{min} 0°C T_{max} 50°C (60°C – 12 bar)
Arbeitsdruckbereich / Operating pressure range / Pression de service / Ambito pressione di lavoro / Gama útil de presiones / oblast pracovního / zakres ciśnienia roboczego	2 - 16 bar

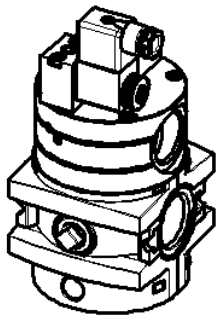

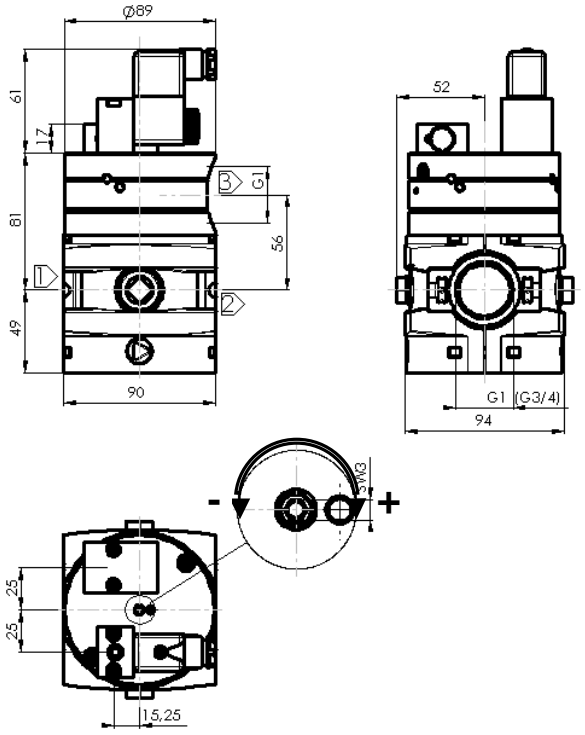

Technische Änderungen vorbehalten. / The right to introduce technical changes is reserved. / Sous réserve de modifications techniques. / Tutti i diritti di apportare modifiche tecniche riservati. / Bajo reserva de modificaciones técnicas. / Technické změny vyhrazeny. / Zmiany techniczne zastrzeżone. **KG2477-00/08.05**

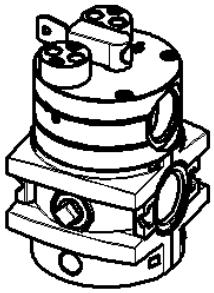

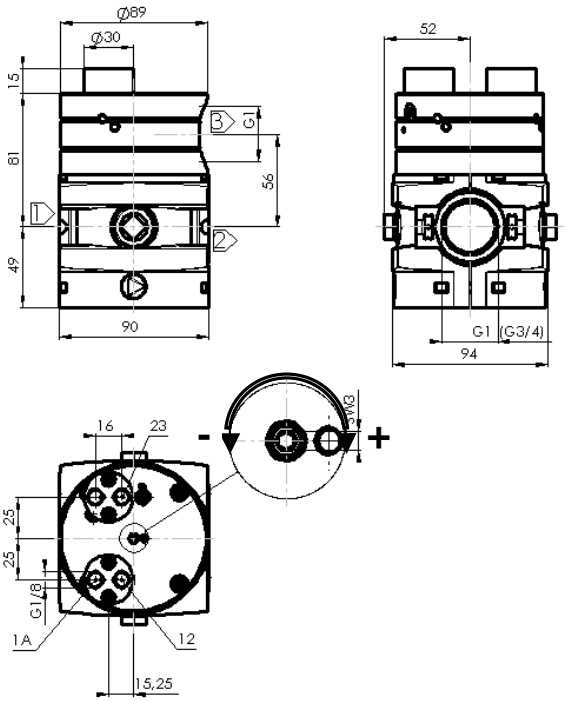

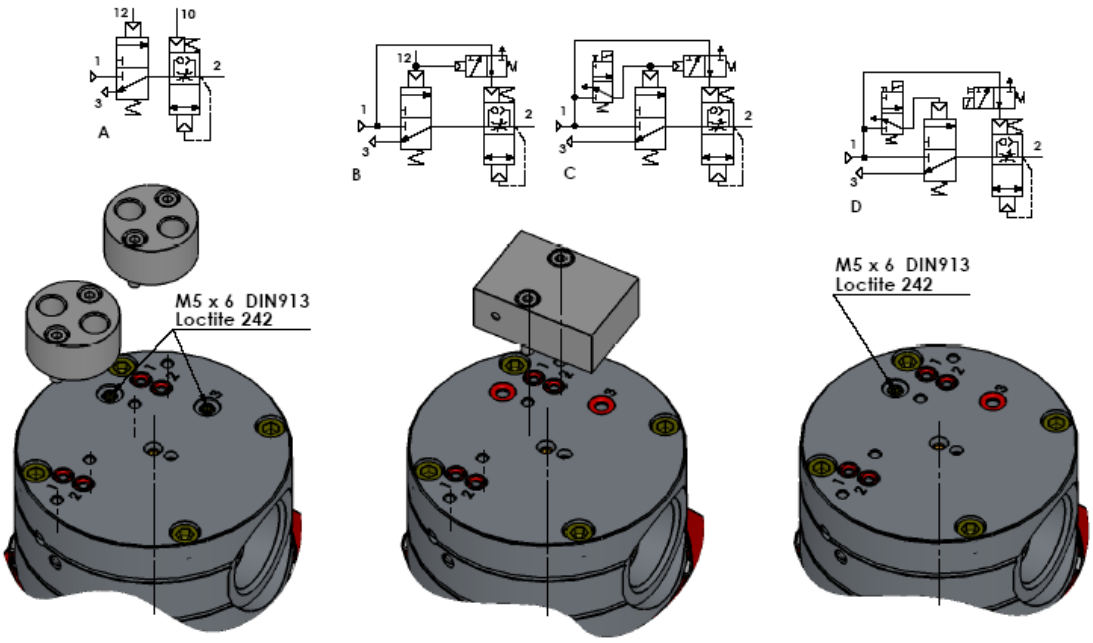

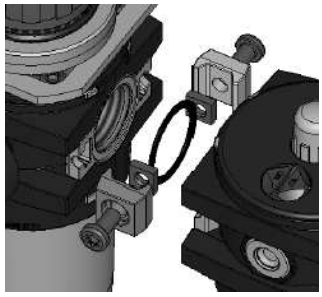

Technische Änderungen vorbehalten. / The right to introduce technical changes is reserved. / Sous réserve de modifications techniques. / Tutti i diritti di apportare modifiche tecniche riservati. / Bajo reserva de modificaciones técnicas. / Technické změny vyhrazeny. / Zmiany techniczne zastrzeżone. **KG2477-00/08.05**